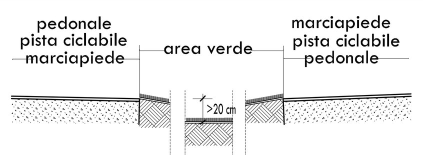

SCHEMA PER POSIZIONAMENTO ALTIMETRICO
DI FOSSA DRENANTE IN AREA VERDE

MATERIALI

PIETRISCHETTO A
Pietrischetto di frantoio, calcareo, lavato, a granulometria costante 1,5 cm ovvero variabile al massimo fra un minimo di 12 mm e un massimo di 18 mm.

GEOTESSILE B
Geotessile tessuto in polipropilene nero formato da bandelle mutualmente intrecciate del peso minimo di 300 g/mq, resistenza a trazione almeno 60 kg/cm, allungamento a rottura almeno 20%, sovrapposizione minima alla chiusura al lato orizzontale superiore di almeno 100 cm

SCHEMA DI LAVORO PER FOSSA DRENANTE

1) organizzare quota area verde in modo da acquisire pendenze di drenaggio e abbassamento nelle zone centrali di almeno 20 cm
2) scavo fossa profondità H cm che crea un'area finale pari ad AR (superficie frazionabile in più fosse)
3) posa tubo di scarico PVC DN16 cm serie pesante e tubo corrugato flessibile DN20 cm forato per drenaggi per assorbire acqua entrata nel pozzo di drenaggio
4) formazione di materasso di "pietrischetto A" utilizzando teli di "geotessile B" (sovrapposizione teli nella parte orizzontale superiore per almeno 100 cm) e inserimento tubo minimo Ø5-10 cm per la messa in pressione/controllo
5) riempimento del rimanente volume della fossa con "pietrischetto A", formazione coronamento perimetrale con sassi per filtrare l'acqua in arrivo e piantumazione di essenza arbustiva per ridurre impatto visivo di tipo strisciante (es. Juniperus Sinsensis Pfitzer Old Gold o similare)

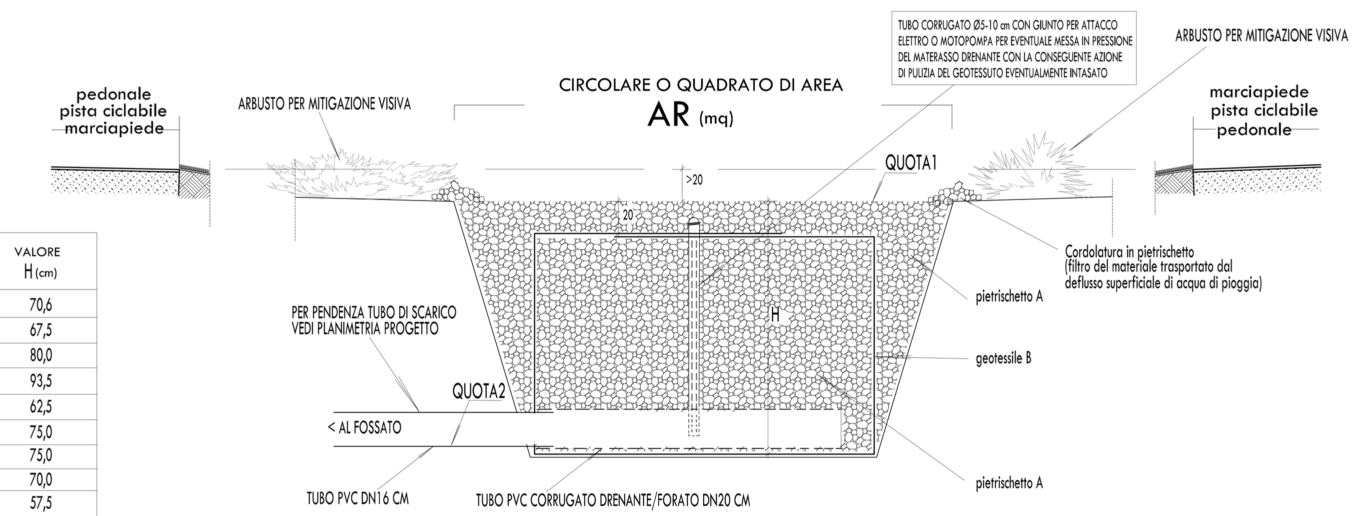

SEZIONE TRASVERSALE
FOSSA DI DRENAGGIO
DISEGNI FUORI SCALA

PUNTO IN PLANIMETRIA	VALORE AR (mq)	VALORE QUOTA1 (m s.r.)	VALORE QUOTA2 (m s.r.)	VALORE H (cm)
F1	10	0,25	-0,456	70,6
F2	15	0,00	-0,675	67,5
F3	10	0,20	-0,60	80,0
F4	20	0,20	-0,735	93,5
F5	20	0,00	-0,625	62,5
F6	20	0,00	-0,750	75,0
F7	25	0,00	-0,750	75,0
F8	25	0,00	-0,700	70,0
F9	15	-0,10	-0,675	57,5
F10	10	-0,05	-0,835	78,5

VALORI CARATTERISTICI DELLE FOSSE DI DRENAGGIO
(vedi Planimetria G/2)

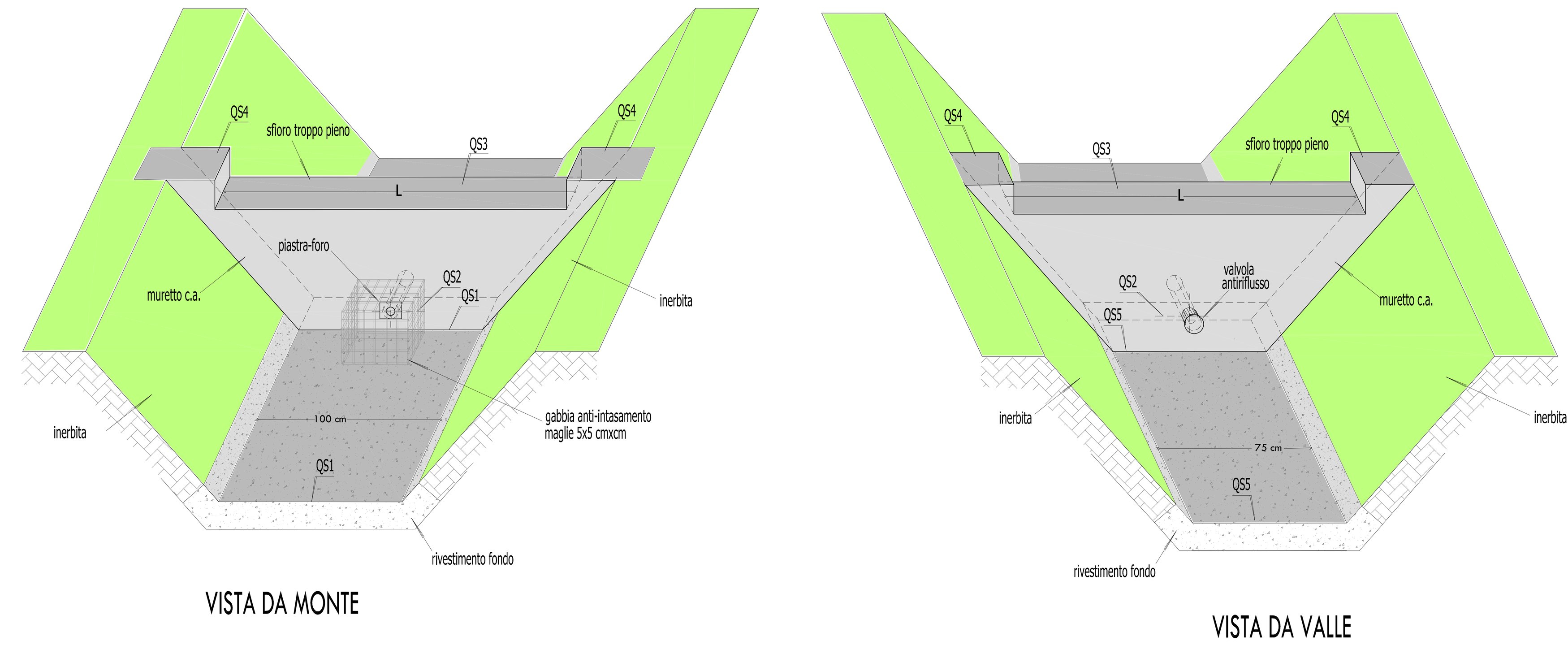

MANUFATTO TIPO PER REALIZZARE
LA STROZZATURA IDRAULICA SUI FOSSATI DI LAMINAZIONE
SCALA 1:20

CARATTERISTICHE		NODO J	NODO L	NODO G	NODO C
QS1	quota fondo fosso a monte (m s.r.)	-1,003	-1,003	-1,11	-1,18
QS2	quota asse foro (m s.r.)	-0,953	-0,953	-1,06	-1,13
QS3	quota di sfioro (m s.r.)	-0,203	-0,203	-0,31	-0,38
QS4	quota p.c. stimato (m s.r.)	0,30	0,30	0,10	0,15
QS5	quota fondo fosso a valle (m s.r.)	-1,103	-1,103	-1,21	-1,28
Flw	diametro foro (mm)	93	69	75	83
maglia	gabbia anti-intasamento (mmxmm)	50x50	50x50	50x50	50x50
L	larghezza sfioro (cm)	125	125	125	125
	spessore muretto (cm)	15	15	15	15
	presenza valvola anti-riflusso	SI	SI	SI	SI

TABELLA VALORI CARATTERISTICI

COMUNE DI PADOVA

PIANO ATTUATIVO DI INIZIATIVA PRIVATA
AREA DI PEREQUAZIONE N. 5
"FORCELLINI-CANESTRINI"

ELAB. N° **G/3**
STUDIO DI VALUTAZIONE DI COMPATIBILITA IDRAULICA
CON PROGETTAZIONE PRELIMINARE DELLE
OPERE DI MITIGAZIONE IDRAULICA
PARTICOLARI COSTRUTTIVI
SCALA VARIE

I PROPONENTI:

1 – Iris s.r.l.	9 – Sciortino Annamaria
2 – Turetta Stefano	10 – Sciortino Loredana
3 – Miola Michela	11 – Sciortino Eugenio
4 – Miola Matteo	12 – Maci Giuseppe
5 – Miola Mauro	13 – Lischetti Annalisa
6 – Piccinato Gianna	14 – Sorrentino Michela
7 – Piccinato Bertilla	15 – E.I.S.P. s.r.l.
8 – Piccinato Roberto	16 – R.G.L. s.r.l.

PROGETTO:
ARCH. ANGELO BARBATO   ARCH. GASTONE BONALDO   ARCH. ANTONIO MISTICONI

PROGETTO IDRAULICO:
ING. GIULIANO ZEN – Posizione A1070 – Ordine TV
Dr. JACOPO DE ROSSI – Posizione 300 – Ordine Geologici del Veneto

REDATTO IL 10/2015 | AGG. - | AGG. - | AGG. - | AGG. -

SEZIONE LONGITUDINALE
scala 1:20

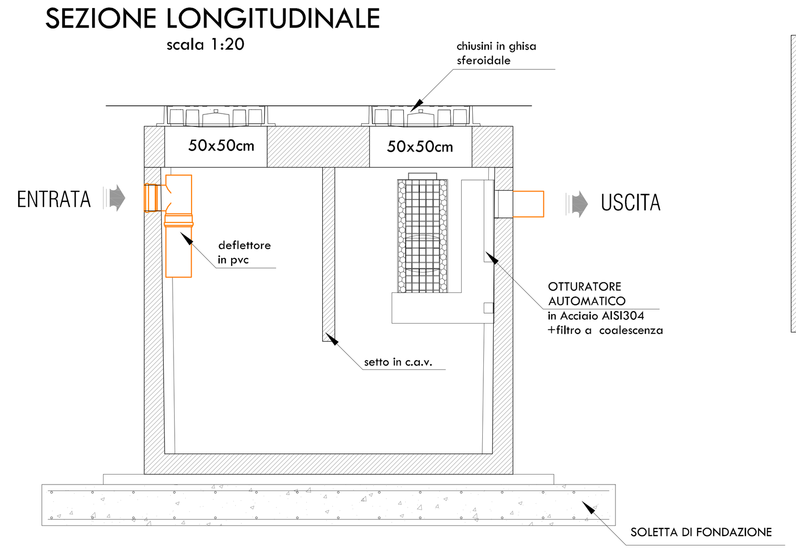

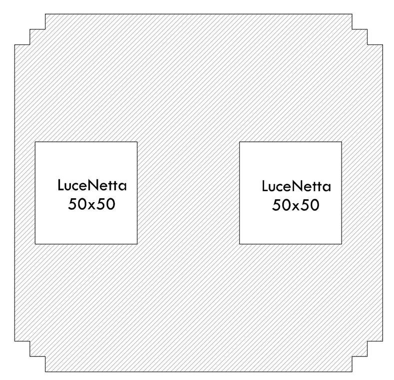

PIANTA COPERTURA
scala 1:20

AREA SOTTESA	AREA TEORICA NETTA DI TARATURA (mq)	STIMA PORTATA ACQUA DA TRATTARE (l/sec)	VOLUME PER SEPARAZIONE GRAVIMETRICA (mc)	VOLUME VANO CON FILTRO A COALESCENZA (mc)	VOLUME VANO RACCOLTA E STOCCAGGIO OLI (mc)	VOLUME TOTALE (mc)	VOLUME COMMERCIALE (mc)	DIMENSIONI ESTERNE largxlungxaltezza (mxmxm)	DIAMETRO TUBAZIONE VASCA (mm)
3-4-5 / D	1.200	12	2,88	1,44	1,44	5,7	6	180x220x200	200
6 / C	400	4	0,96	0,48	0,48	1,9	2,5	125x180x150	125
7 / E	1.500	16	3,84	1,92	1,92	7,7	10,5	180x370x200	250
2 / A	2.000	20	4,8	2,4	2,4	9,6	10,5	180x370x200	250

PREDIMENSIONAMENTO DISOLEATORI
(ipotizzando vasche a 3 vani)

PIANTA VASCA
scala 1:20

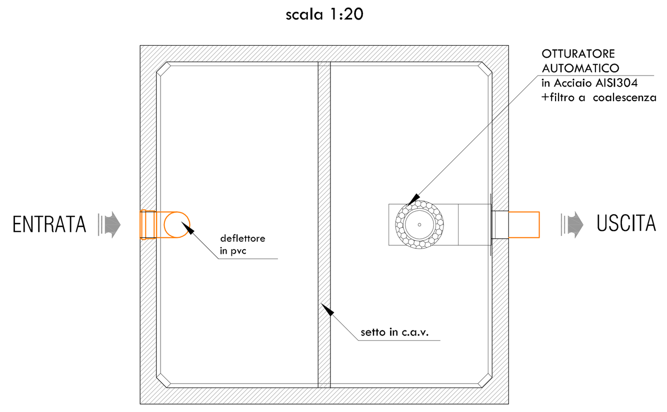

SCHEMI DISOLEATORE
Ipotesi a 2 camere (fuori scala)

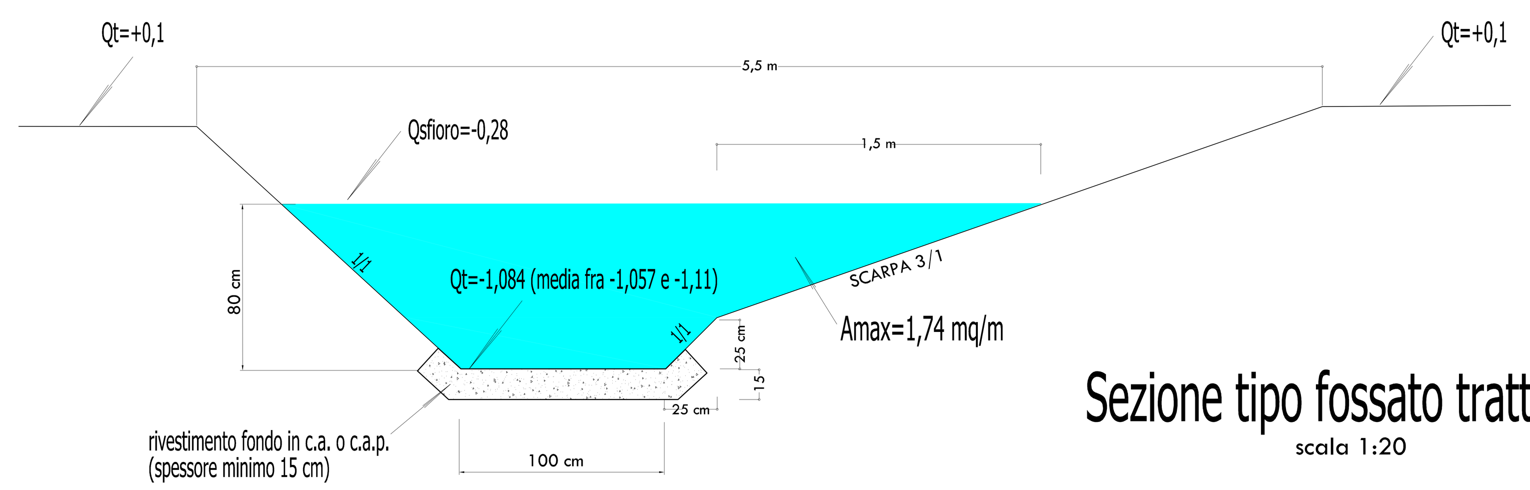

TRATTO: H-G
QUOTA FONDO INIZIALE: -1,057 m s.r.
QUOTA FONDO FINALE: -1,11 m s.r.
QUOTA DI SFIORO: -0,28 m s.r.
LUNGHEZZA TRATTO: 110 m
AREA MASSIMA ALLO SFIORO: 1,74 mq/m
VOLUME GARANTITO: 191 mc

Sezione tipo fossato tratto H-G
scala 1:20

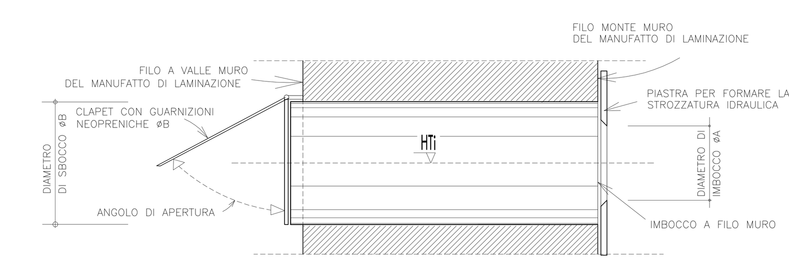

SCHEMA IMBOCCO IN ASSE fuori scala
SUL MURETTO MANUFATTO DI LAMINAZIONE

CARATTERISTICHE		NODO J	NODO L	NODO G	NODO C
ØA	diametro foro (mm)	93	69	75	83
HTi	quota asse foro (m s.r.)	-0,953	-0,953	-1,06	-1,13
ØB	diametro foro muretto (cm)	20	20	20	20
	spessore muretto (cm)	15	15	15	15
	presenza valvola anti-riflusso	SI	SI	SI	SI
maglia	gabbia anti-intasamento (mmxmm)	50x50	50x50	50x50	50x50
L	larghezza sfioro (cm)	125	125	125	125

TABELLA VALORI CARATTERISTICI

SCHEMI PER FORMARE IL FORO DI LAMINAZIONE
fuori scala

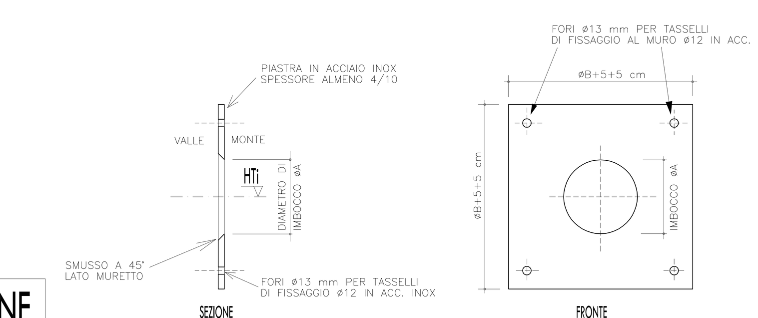

SCHEMA PIASTRA fuori scala
NECESSARIA A FORMARE IL FORO ØA

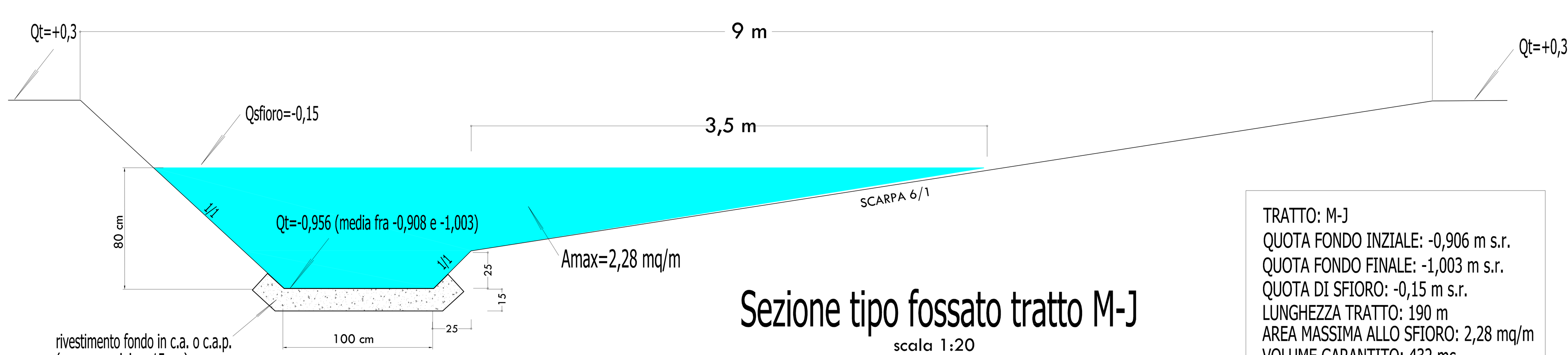

Sezione tipo fossato tratto M-J
scala 1:20

TRATTO: M-J
QUOTA FONDO INZIALE: -0,906 m s.r.
QUOTA FONDO FINALE: -1,003 m s.r.
QUOTA DI SFIORO: -0,15 m s.r.
LUNGHEZZA TRATTO: 190 m
AREA MASSIMA ALLO SFIORO: 2,28 mq/m
VOLUME GARANTITO: 432 mc

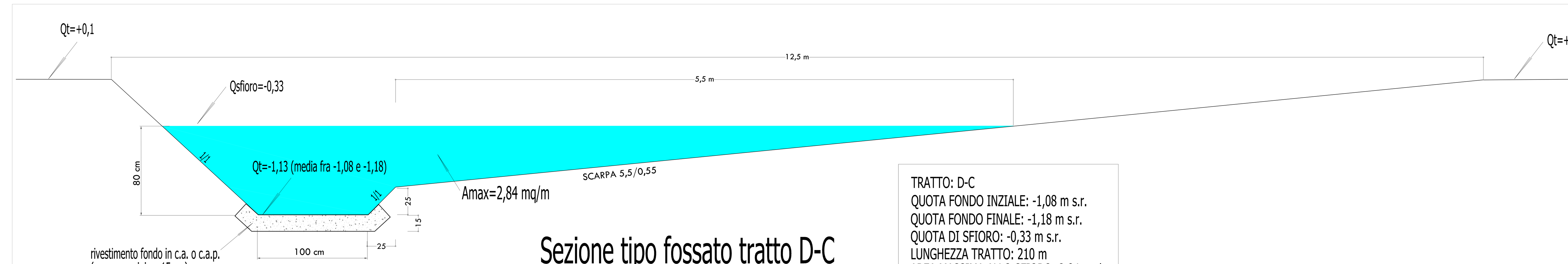

Sezione tipo fossato tratto D-C
scala 1:20

TRATTO: D-C
QUOTA FONDO INZIALE: -1,08 m s.r.
QUOTA FONDO FINALE: -1,18 m s.r.
QUOTA DI SFIORO: -0,33 m s.r.
LUNGHEZZA TRATTO: 210 m
AREA MASSIMA ALLO SFIORO: 2,84 mq/m
VOLUME GARANTITO: 596 mc

Sezione tipo fossato tratto K-L
scala 1:20

TRATTO: K-L
QUOTA FONDO INZIALE: -0,966 m s.r.
QUOTA FONDO FINALE: -1,003 m s.r.
QUOTA DI SFIORO: -0,18 m s.r.
LUNGHEZZA TRATTO: 130 m
AREA MASSIMA ALLO SFIORO: 5,35 mq/m
VOLUME GARANTITO: 696 mc